WPS 40型 32型 20型　LED看板用防水蛍光灯

片面用　両面用可能

AC100V直結型!!

漏電リスク最少!

カラー　□白色 6,000k

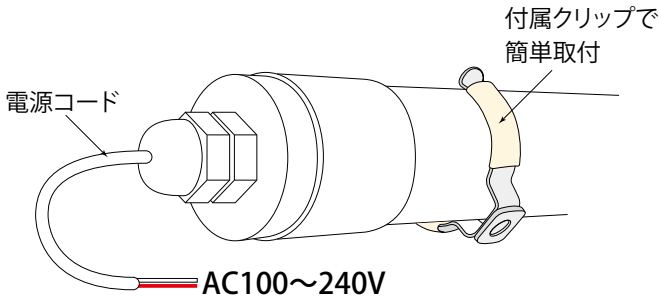

特　徴

- **AC100V直結型!(トランス不要)**
- **付属クリップで簡単取付!**
- **防水(屋外使用可能)**
- **照射角330°(両面用可能)**

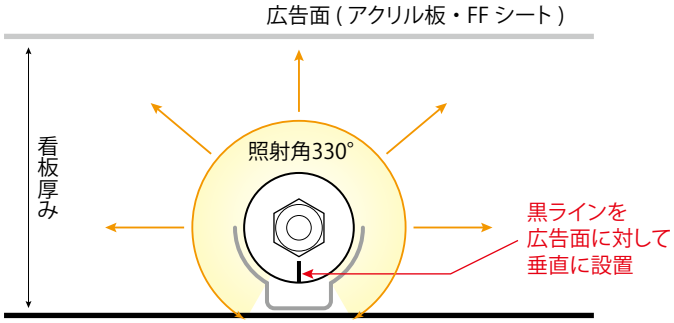

片面看板

看板厚みの内寸130mmで@250mmピッチ配置可

商品仕様

仕様変更することがありますので予めご了承ください。
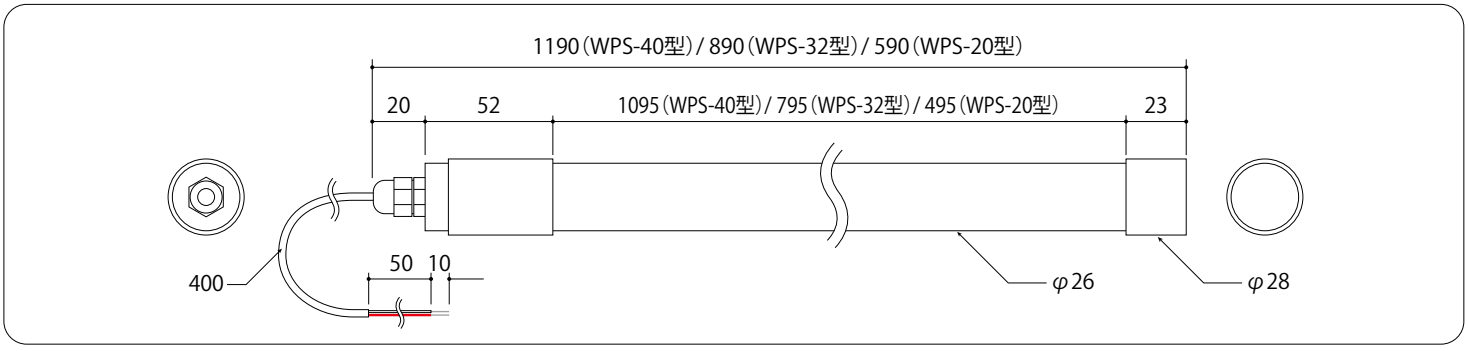
	WPS-40型	WPS-32型	WPS-20型
消費電力	18W	14W	9W
照度	1,890 lm	1,470 lm	945 lm
サイズ	φ26×1,190mm	φ26×890mm	φ26×590mm
駆動電圧	AC100V～240V		
演色性能	Ra80		
色温度	6,000 k		
照射角	330°		
防水	IP65		
作動温度	-20℃～+42℃